FULL PRACTICA FÌSICA

CAPÍTULO: ELECTRODINÁMICA 2
TEMA: CIRCUITOS ELÉCTRICOS
PRODUCTO: UNI AVANZADO
TIPO FULL PRACTICA: AP
PROFESOR: MARCO MARIQUE CAMPOMANES

AP

01. **Determinar la potencia disipada por la resistencia al 20 Ω.**

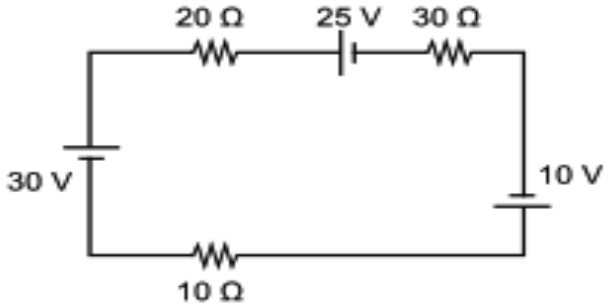

02. **Determinar la lectura del amperímetro ideal.**

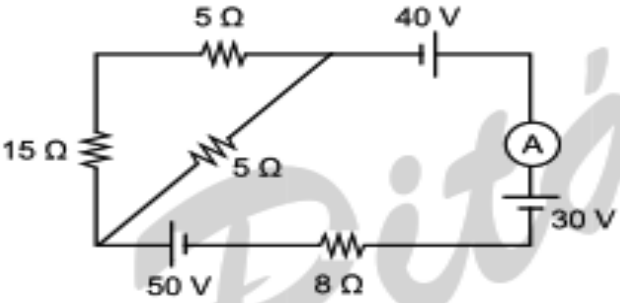

03. **En el circuito que se muestra, determinar la potencia disipada en la resistencia de 4 Ω.**

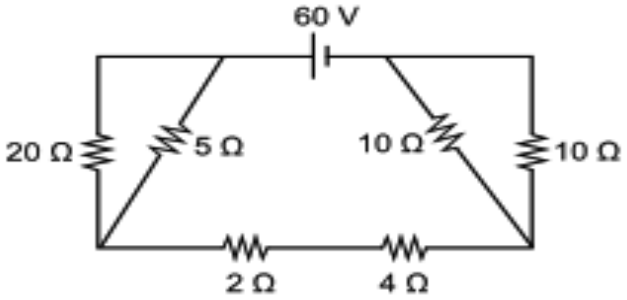

04. **Calcular el valor de la intensidad de corriente I que circula en el circuito de la figura.**

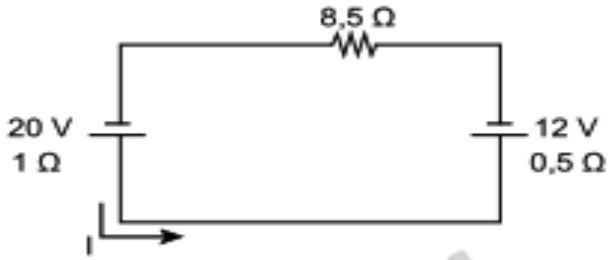

05. **En el circuito mostrado, determinar la intensidad de corriente (I) mostrada.**

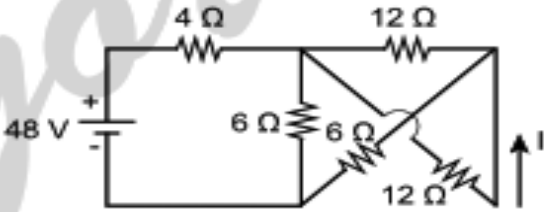

06. **Calcular la diferencia de potencial entre los puntos x e y de la sección del circuito**

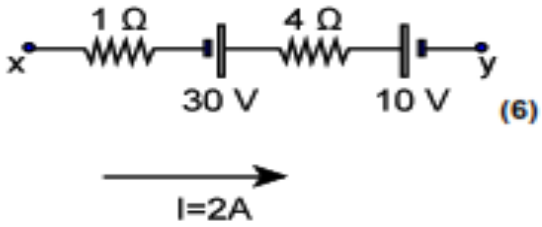

(6)

Pitágoras

07. **Si entre los puntos A y B existe una diferencia de potencial de 72 V, calcular la lectura del amperímetro ideal (A).**

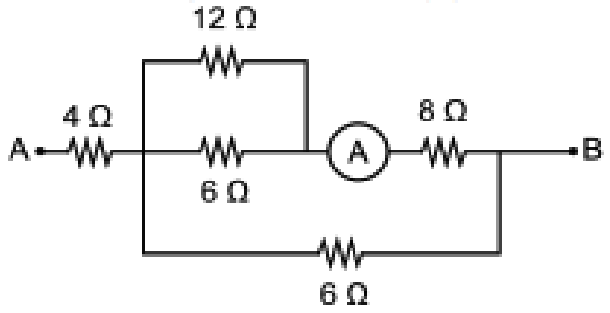

08. **En el circuito mostrado, hallar la suma de las intensidades de corriente I_1 e I_2.**

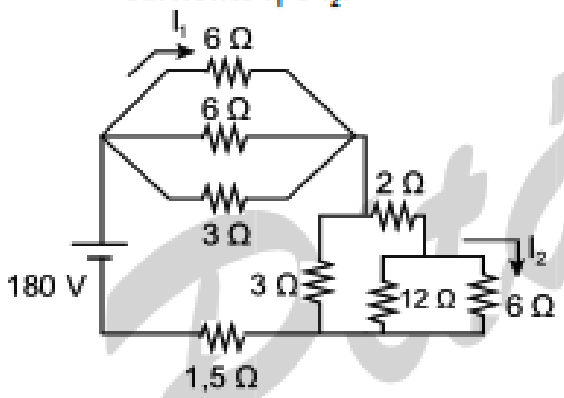

09. **En el siguiente circuito eléctrico, indique la ectura del amperímetro ideal.**

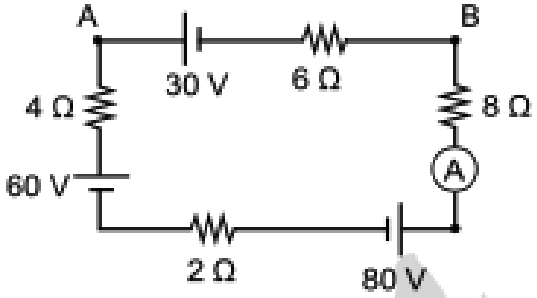

10. **Determine V_a - V_b del circuito mostrado en la figura.**

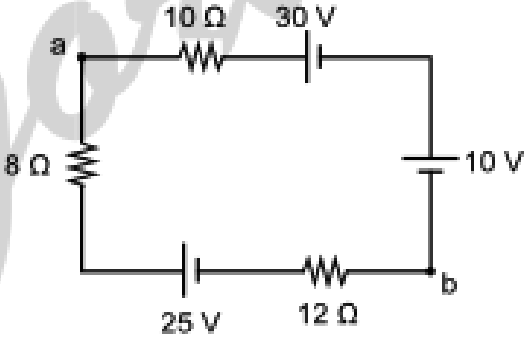

Pitágoras

PITAGORAS
ACADEMIA